SZG4000-LC

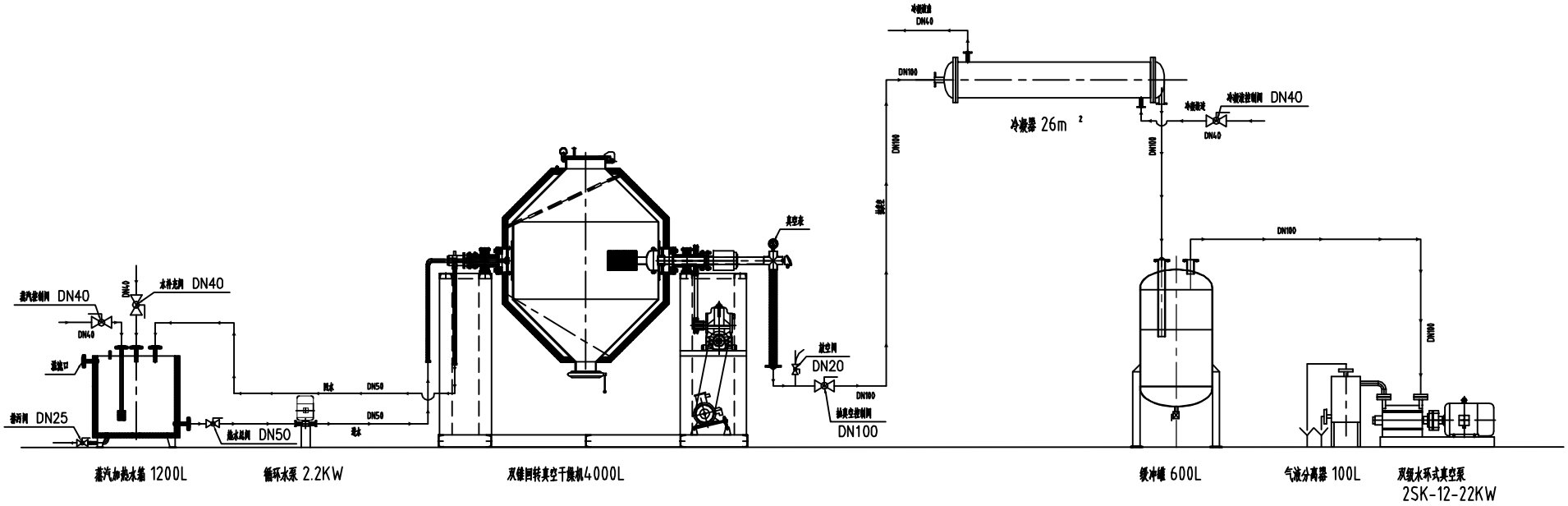

标记	处数	更改文件号	签字	日期	组合件		常州力马干燥工程有限公司
设计		标准化			图样标记	重量	比例	SZG4000流程图
审核							1:30	SZG4000-LC
工艺		批准			共 页	第 页	

PDF 文件使用 "pdfFactory Pro" 试用版本创建 www.fineprint.cn